女子ダブルス

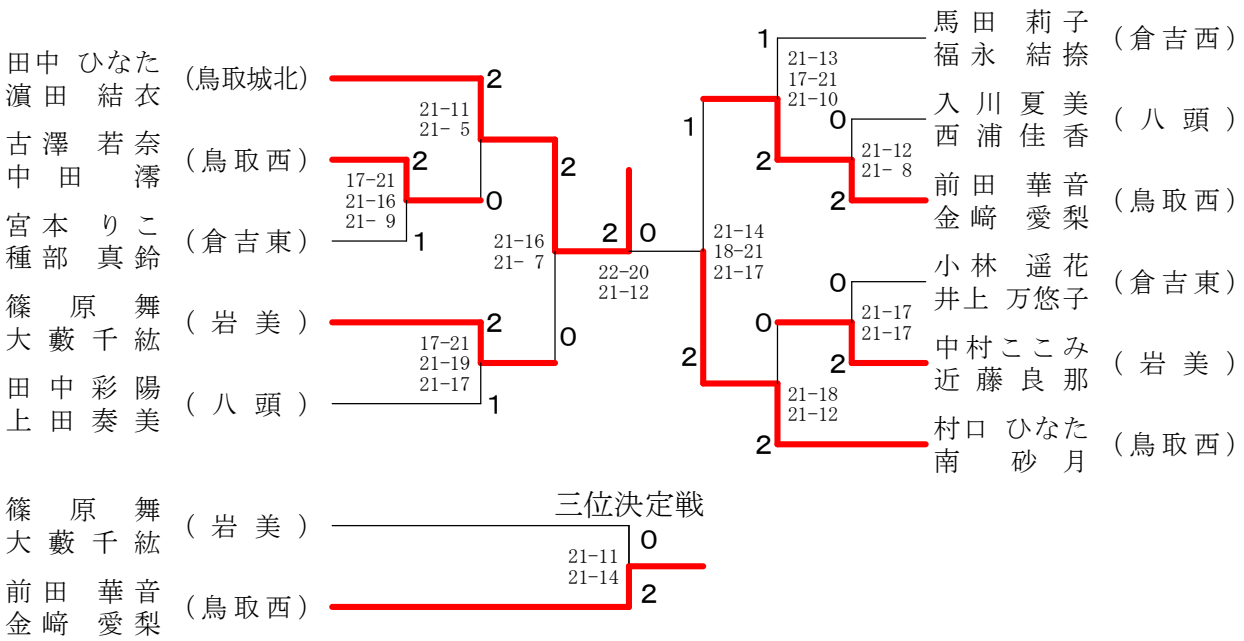

三位決定戦

女子シングルス

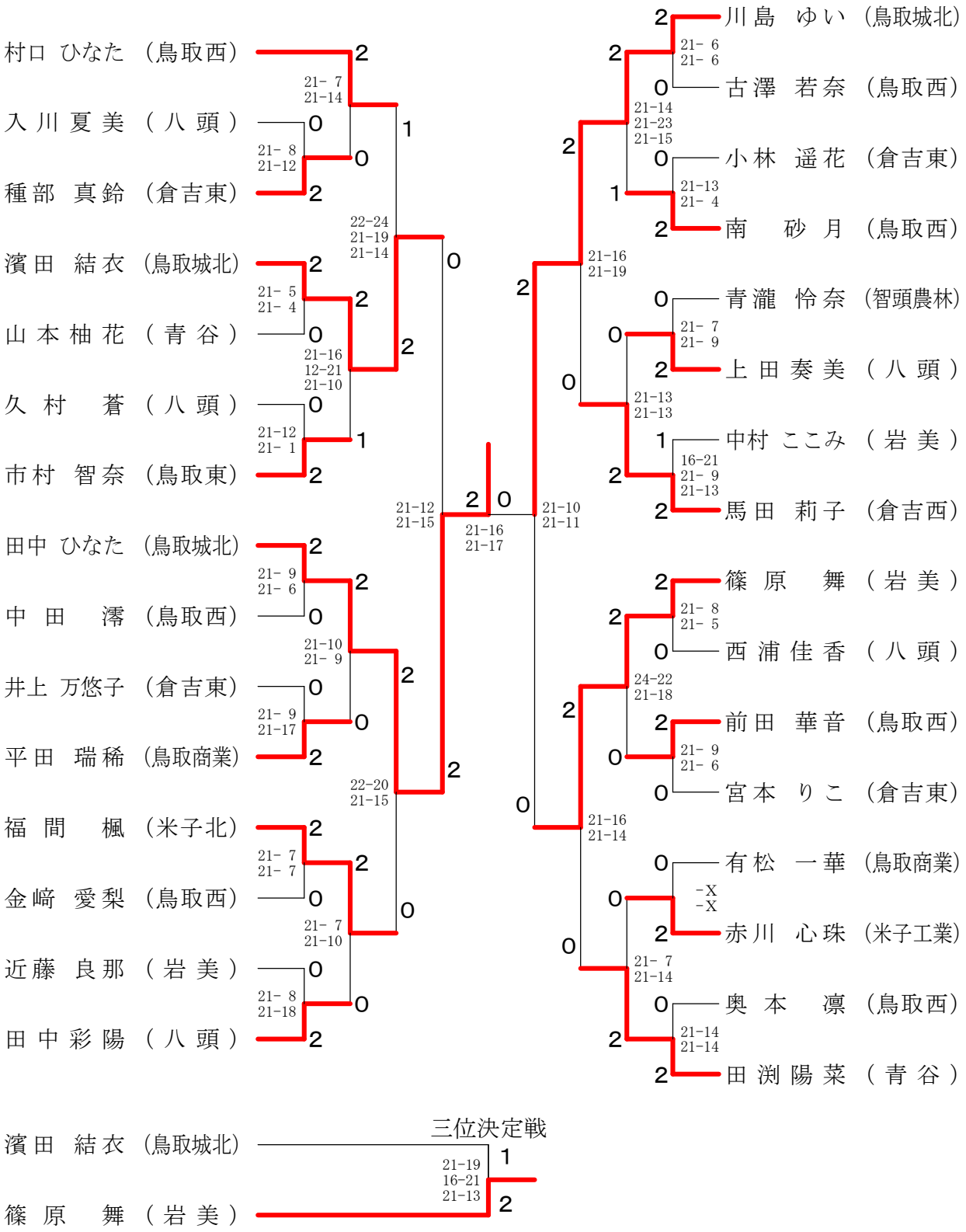
村口 ひなた （鳥取西） 2
入川 夏美 （八頭） 0
種部 真鈴 （倉吉東） 2
濱田 結衣 （鳥取城北） 2
山本 柚花 （青谷） 0
久村 蒼 （八頭） 0
市村 智奈 （鳥取東） 2
田中 ひなた （鳥取城北） 2
中田 澪 （鳥取西） 0
井上 万悠子 （倉吉東） 0
平田 瑞稀 （鳥取商業） 2
福間 楓 （米子北） 2
金﨑 愛梨 （鳥取西） 0
近藤 良那 （岩美） 0
田中 彩陽 （八頭） 2
21- 7 21-14
21- 8 21-12
21- 5 21- 4
21-16 12-21 21-10
21-12 21- 1
21- 9 21- 6
21-10 21- 9
21- 9 21-17
21- 7 21- 7
21- 7 21-10
21- 8 21-18
22-24 21-19 21-14
22-20 21-15
21-12 21-15
21-16 21-17
21-10 21-11
21-16 21-19
21-14 21-23 21-15
21-13 21- 4
21- 6 21- 6
21- 7 21- 9
21-13 21-13
16-21 21- 9 21-13
21- 8 21- 5
24-22 21-18
21- 9 21- 6
21-16 21-14
-X -X
21- 7 21-14
21-14 21-14
川島 ゆい （鳥取城北） 2
古澤 若奈 （鳥取西） 0
小林 遥花 （倉吉東） 0
南 砂月 （鳥取西） 2
青瀧 怜奈 （智頭農林） 0
上田 奏美 （八頭） 2
中村 ここみ （岩美） 1
馬田 莉子 （倉吉西） 2
篠原 舞 （岩美） 2
西浦 佳香 （八頭） 0
前田 華音 （鳥取西） 2
宮本 りこ （倉吉東） 0
有松 一華 （鳥取商業） 0
赤川 心珠 （米子工業） 2
奥本 凛 （鳥取西） 0
田渕 陽菜 （青谷） 2
三位決定戦
濱田 結衣 （鳥取城北） 1
篠原 舞 （岩美） 2
21-19 16-21 21-13

男子ダブルス

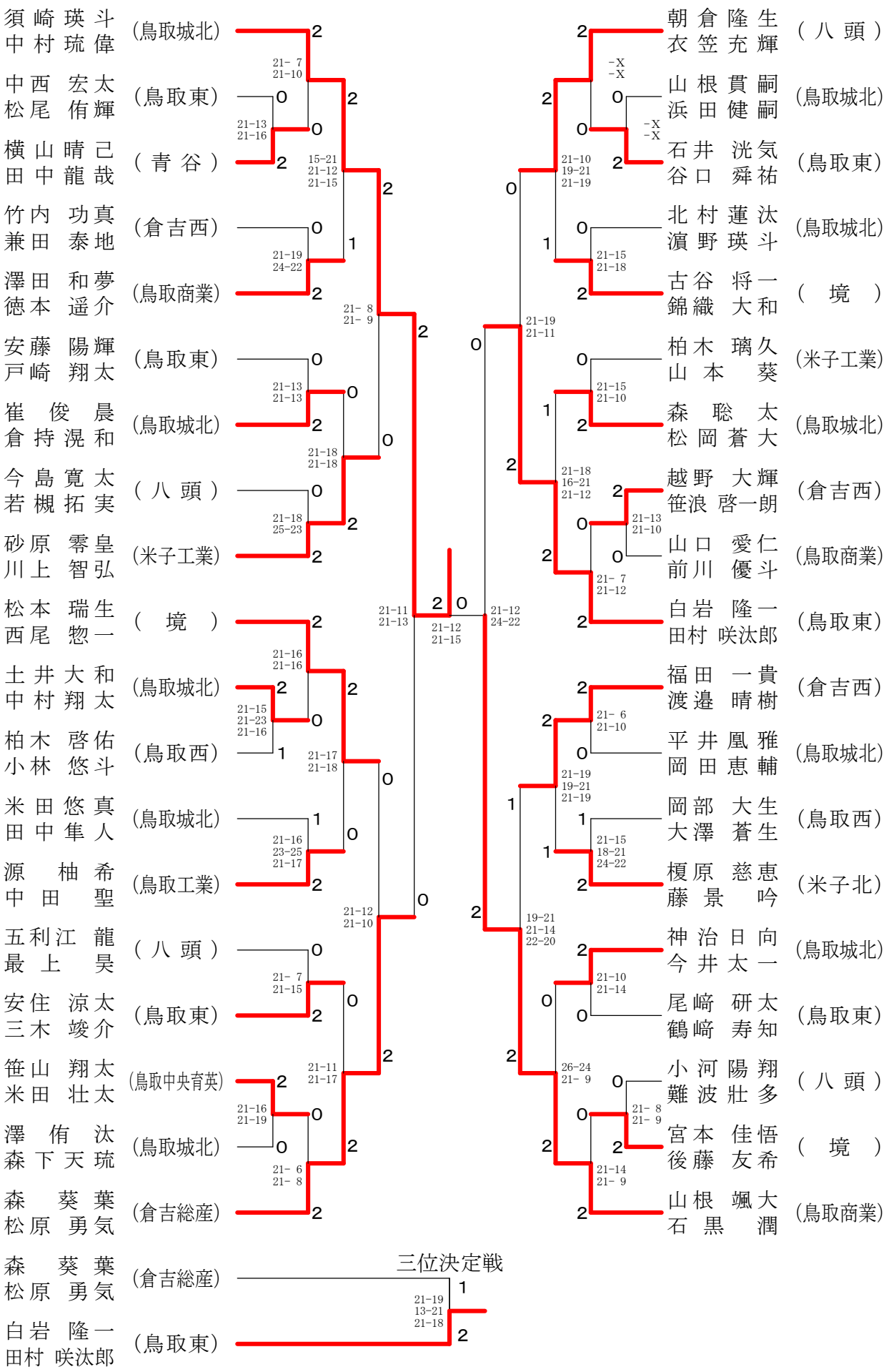
須崎 瑛斗 中村 琉偉 (鳥取城北)
中西 宏太 松尾 侑輝 (鳥取東)
横山 晴己 田中 龍哉 (青谷)
竹内 功真 兼田 泰地 (倉吉西)
澤田 和夢 徳本 遥介 (鳥取商業)
安藤 陽輝 戸崎 翔太 (鳥取東)
崔 俊晨 倉持 滉和 (鳥取城北)
今島 寛太 若槻 拓実 (八頭)
砂原 零皇 川上 智弘 (米子工業)
松本 瑞生 西尾 惣一 (境)
土井 大和 中村 翔太 (鳥取城北)
柏木 啓佑 小林 悠斗 (鳥取西)
米田 悠真 田中 隼人 (鳥取城北)
源 柚希 中田 聖 (鳥取工業)
五利江 龍 最上 昊 (八頭)
安住 涼太 三木 竣介 (鳥取東)
笹山 翔太 米田 壮太 (鳥取中央育英)
澤 侑汰 森下 天琉 (鳥取城北)
森 葵葉 松原 勇気 (倉吉総産)
森 葵葉 松原 勇気 (倉吉総産)
白岩 隆一 田村 咲汰郎 (鳥取東)
朝倉 隆生 衣笠 充輝 (八頭)
山根 貫嗣 浜田 健嗣 (鳥取城北)
石井 洸気 谷口 舜祐 (鳥取東)
北村 蓮汰 濵野 瑛斗 (鳥取城北)
古谷 将一 錦織 大和 (境)
柏木 璃久 山本 葵 (米子工業)
森 聡太 松岡 蒼大 (鳥取城北)
越野 大輝 笹浪 啓一朗 (倉吉西)
山口 愛仁 前川 優斗 (鳥取商業)
白岩 隆一 田村 咲汰郎 (鳥取東)
福田 一貴 渡邉 晴樹 (倉吉西)
平井 凰雅 岡田 恵輔 (鳥取城北)
岡部 大生 大澤 蒼生 (鳥取西)
榎原 慈恵 藤景 吟 (米子北)
神治 日向 今井 太一 (鳥取城北)
尾﨑 研太 鶴﨑 寿知 (鳥取東)
小河 陽翔 難波 壮多 (八頭)
宮本 佳悟 後藤 友希 (境)
山根 颯大 石黒 潤 (鳥取商業)
三位決定戦

男子シングルス

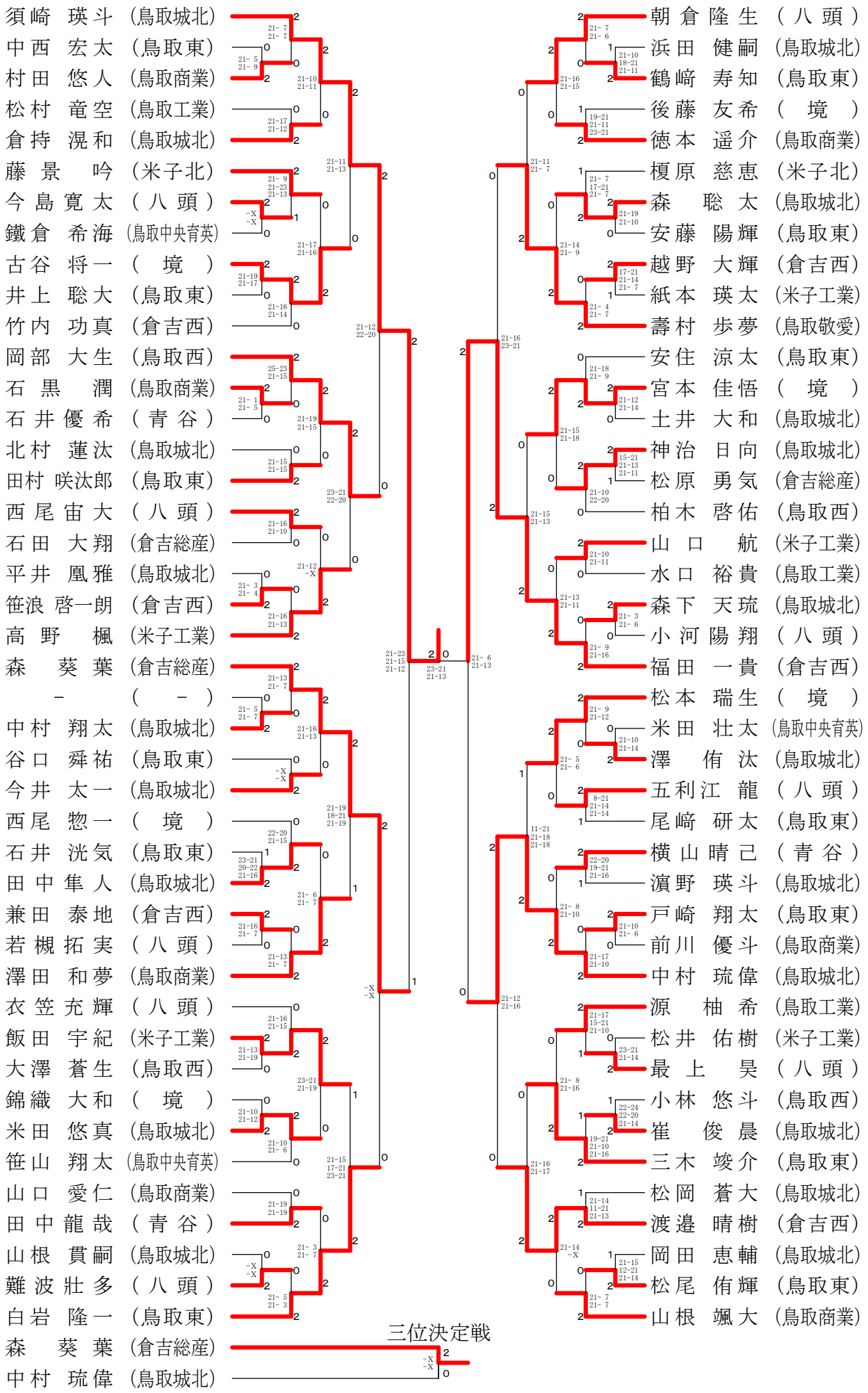
須崎 瑛斗 (鳥取城北)
中西 宏太 (鳥取東)
村田 悠人 (鳥取商業)
松村 竜空 (鳥取工業)
倉持 滉和 (鳥取城北)
藤景 吟 (米子北)
今島 寛太 (八頭)
鐵倉 希海 (鳥取中央育英)
古谷 将一 (境)
井上 聡大 (鳥取東)
竹内 功真 (倉吉西)
岡部 大生 (鳥取西)
石黒 潤 (鳥取商業)
石井 優希 (青谷)
北村 蓮汰 (鳥取城北)
田村 咲汰郎 (鳥取東)
西尾 宙大 (八頭)
石田 大翔 (倉吉総産)
平井 凰雅 (鳥取城北)
笹浪 啓一朗 (倉吉西)
高野 楓 (米子工業)
森 葵葉 (倉吉総産)
– (–)
中村 翔太 (鳥取城北)
谷口 舜祐 (鳥取東)
今井 太一 (鳥取城北)
西尾 惣一 (境)
石井 洸気 (鳥取東)
田中 隼人 (鳥取城北)
兼田 泰地 (倉吉西)
若槻 拓実 (八頭)
澤田 和夢 (鳥取商業)
衣笠 充輝 (八頭)
飯田 宇紀 (米子工業)
大澤 蒼生 (鳥取西)
錦織 大和 (境)
米田 悠真 (鳥取城北)
笹山 翔太 (鳥取中央育英)
山口 愛仁 (鳥取商業)
田中 龍哉 (青谷)
山根 貫嗣 (鳥取城北)
難波 壮多 (八頭)
白岩 隆一 (鳥取東)
森 葵葉 (倉吉総産)
中村 琉偉 (鳥取城北)
朝倉 隆生 (八頭)
浜田 健嗣 (鳥取城北)
鶴崎 寿知 (鳥取東)
後藤 友希 (境)
徳本 遥介 (鳥取商業)
榎原 慈恵 (米子北)
森 聡太 (鳥取城北)
安藤 陽輝 (鳥取東)
越野 大輝 (倉吉西)
紙本 瑛太 (米子工業)
壽村 歩夢 (鳥取敬愛)
安住 涼太 (鳥取東)
宮本 佳悟 (境)
土井 大和 (鳥取城北)
神治 日向 (鳥取城北)
松原 勇気 (倉吉総産)
柏木 啓佑 (鳥取西)
山口 航 (米子工業)
水口 裕貴 (鳥取工業)
森下 天琉 (鳥取城北)
小河 陽翔 (八頭)
福田 一貴 (倉吉西)
松本 瑞生 (境)
米田 壮太 (鳥取中央育英)
澤 侑汰 (鳥取城北)
五利江 龍 (八頭)
尾崎 研太 (鳥取東)
横山 晴己 (青谷)
濵野 瑛斗 (鳥取城北)
戸崎 翔太 (鳥取東)
前川 優斗 (鳥取商業)
中村 琉偉 (鳥取城北)
源 柚希 (鳥取工業)
松井 佑樹 (米子工業)
最上 昊 (八頭)
小林 悠斗 (鳥取西)
崔 俊晨 (鳥取城北)
三木 竣介 (鳥取東)
松岡 蒼大 (鳥取城北)
渡邉 晴樹 (倉吉西)
岡田 恵輔 (鳥取城北)
松尾 侑輝 (鳥取東)
山根 颯大 (鳥取商業)
三位決定戦