男子ダブルス Aブロック	上田 平田	山口 山本	須崎 中村	冨高 杉山	勝敗	順位
上田 拓史（ねっちン） 平田 拓也（シャトルズ）		○ 21-19 21-14	○ 21-14 21- 9	○ 21-17 21-18	M 3-0 G 6-0 P 126-91	1
山口 和馬 山本 康平（東京ドミノ）	× 19-21 14-21		○ 21-15 21-19	○ 21-16 21-13	M 2-1 G 4-2 P 117-105	2
須崎 瑛斗 中村 琉偉（鳥取城北高）	× 14-21 9-21	× 15-21 19-21		○ 21-13 22-24 21-12	M 1-2 G 2-5 P 121-133	3
冨高 爽輔 杉山 晃友（鳥取大学）	× 17-21 18-21	× 16-21 13-21	× 13-21 24-22 12-21		M 0-3 G 1-6 P 113-148	4

男子ダブルス Bブロック	杉本 松岡	田淵 鎌田	内田 長田	勝敗	順位
杉本 樹紀 松岡 朋紀（鳥取大学）		○ 21-14 21-12	○ 21- 8 21-10	M 2-0 G 4-0 P 84-44	1
田淵 聖章 鎌田 雄吏（鳥取城北高）	× 14-21 12-21		○ 21-17 15-21 21-16	M 1-1 G 2-3 P 83-96	2
内田 一帆 長田 幸典（公立鳥取環境大学）	× 8-21 10-21	× 17-21 21-15 16-21		M 0-2 G 1-4 P 72-99	3

男子ダブルス Cブロック	福田 山根	半田 能勢	永田 宮野	勝敗	順位
福田 優羽（若葉台ＢＣ） 山根 奨平（シャトルズ）		○ 21-13 21-14	○ 21-12 21-14	M 2-0 G 4-0 P 84-53	1
半田 恭士 能勢 司（火の用心）	× 13-21 14-21		○ 21-14 21-16	M 1-1 G 2-2 P 69-72	2
永田 隼大 宮野 大翔（鳥取城北高）	× 12-21 14-21	× 14-21 16-21		M 0-2 G 0-4 P 56-84	3

男子ダブルス Dブロック	山下 西田	北村 谷口	天見 楫川	勝敗	順位
山下 逸平（智頭羽遊会） 西田 祐一朗（火の用心）		○ 21-11 21-15	○ 21-15 21-18	M 2-0 G 4-0 P 84-59	1
北村 圭佑 谷口 直哉（東京ドミノ）	× 11-21 15-21		○ 21-15 21-17	M 1-1 G 2-2 P 68-74	2
天見 駿 楫川 倫太郎（鳥取大学）	× 15-21 18-21	× 15-21 17-21		M 0-2 G 0-4 P 65-84	3

男子ダブルス Eブロック	西村 横川	安原 藤田	國光 日浦	勝敗	順位
西村 哲史 横川 雅和（東郷クラブ）		○ 21-12 21-19	○ 21- 9 21-11	M 2-0 G 4-0 P 84-51	1
安原 直樹 藤田 智至（ねっちン）	× 12-21 19-21		○ 19-21 21-18 21-19	M 1-1 G 2-3 P 92-100	2
國光 慶吾 日浦 弘敏（鳥取大学）	× 9-21 11-21	× 21-19 18-21 19-21		M 0-2 G 1-4 P 78-103	3

男子ダブルス Fブロック	長戸 田中	高坂 磯部	奥田 竹中	勝敗	順位
長戸 孝充（火の用心） 田中 大樹（鳥取市役所）		○ 21-19 21-17	○ 22-20 22-20	M 2-0 G 4-0 P 86-76	1
高坂 和哉 磯部 蓮（鳥取大学）	× 19-21 17-21		× 21-17 18-21 17-21	M 0-2 G 1-4 P 92-101	3
奥田 泰士 竹中 佑太（東京ドミノ）	× 20-22 20-22	○ 17-21 21-18 21-17		M 1-1 G 2-3 P 99-100	2

男子ダブルス 決勝トーナメント

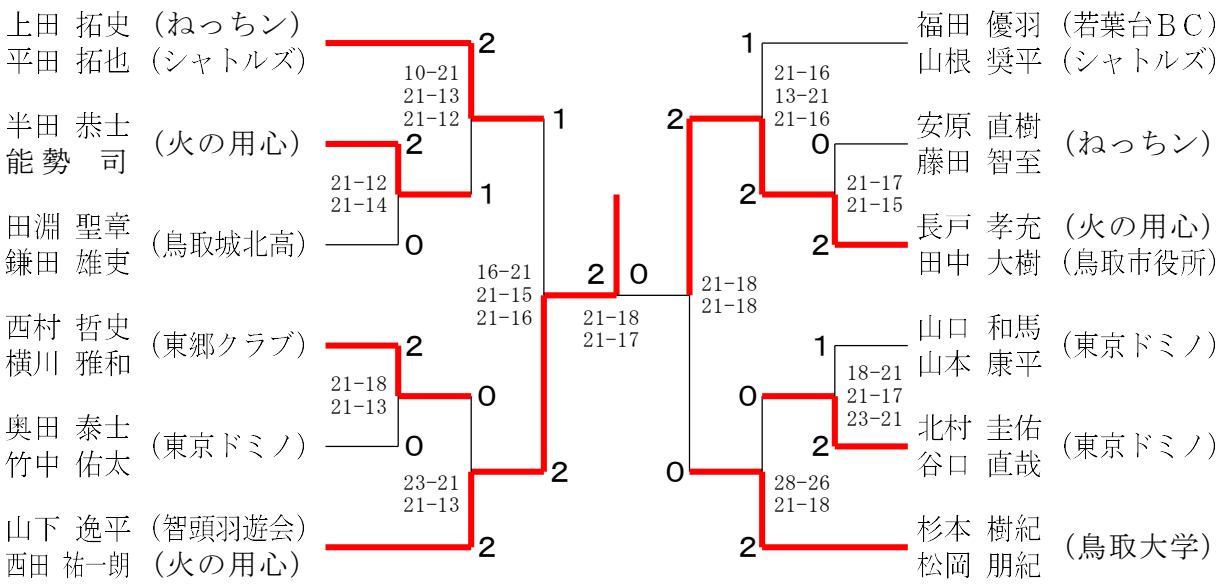

男子シングルス A ブロック	杉本	竹中	須崎	勝敗	順位
杉本 樹紀（鳥取大学）		○ 21-12 21-14	○ 21-12 21-16	M 2-0 G 4-0 P 84-54	1
竹中 佑太（東京ドミノ）	× 12-21 14-21		○ 21-18 23-21	M 1-1 G 2-2 P 70-81	2
須崎 瑛斗（鳥取城北高）	× 12-21 16-21	× 18-21 21-23		M 0-2 G 0-4 P 67-86	3

男子シングルス B ブロック	松岡	内田	中村	勝敗	順位
松岡 朋紀（鳥取大学）		○ 21-15 21-12	○ 21-12 21-14	M 2-0 G 4-0 P 84-53	1
内田 一帆（公立鳥取環境大学）	× 15-21 12-21		× 18-21 21-19 15-21	M 0-2 G 1-4 P 81-103	3
中村 琉偉（鳥取城北高）	× 12-21 14-21	○ 21-18 19-21 21-15		M 1-1 G 2-3 P 87-96	2

男子シングルス C ブロック	高坂	奥田	鎌田	勝敗	順位
高坂 和哉（鳥取大学）		○ 21-13 21-11	○ 21-14 21-11	M 2-0 G 4-0 P 84-49	1
奥田 泰士（東京ドミノ）	× 13-21 11-21		× 16-21 17-21	M 0-2 G 0-4 P 57-84	3
鎌田 雄吏（鳥取城北高）	× 14-21 11-21	○ 21-16 21-17		M 1-1 G 2-2 P 67-75	2

男子シングルス D ブロック	上田	冨高	長田	勝敗	順位
上田 拓史（ねっちン）		○ 22-20 21-17	○ 21-12 21-11	M 2-0 G 4-0 P 85-60	1
冨高 爽輔（鳥取大学）	× 20-22 17-21		○ 21-11 22-20	M 1-1 G 2-2 P 80-74	2
長田 幸典（公立鳥取環境大学）	× 12-21 11-21	× 11-21 20-22		M 0-2 G 0-4 P 54-85	3

男子シングルス E ブロック	田中	天見	杉山	勝敗	順位
田中 大樹（鳥取市役所）		○ 21-18 21-17	○ 21-15 21-17	M 2-0 G 4-0 P 84-67	1
天見 駿（鳥取大学）	× 18-21 17-21		○ 20-22 21-16 21-17	M 1-1 G 2-3 P 97-97	2
杉山 晃友（鳥取大学）	× 15-21 17-21	× 22-20 16-21 17-21		M 0-2 G 1-4 P 87-104	3

男子シングルス F ブロック	山根	磯部	岸田	勝敗	順位
山根 奨平（シャトルズ）		○ 21-16 21- 9	○ 21-11 21-11	M 2-0 G 4-0 P 84-47	1
磯部 蓮（鳥取大学）	× 16-21 9-21		○ 21-15 21-13	M 1-1 G 2-2 P 67-70	2
岸田 裕大（公立鳥取環境大学）	× 11-21 11-21	× 15-21 13-21		M 0-2 G 0-4 P 50-84	3

男子シングルス G ブロック	半田	田淵	日浦	勝敗	順位
半田 恭士（火の用心）		○ 21-13 19-21 21-13	○ 21-10 21-13	M 2-0 G 4-1 P 103-70	1
田淵 聖章（鳥取城北高）	× 13-21 21-19 13-21		○ 23-21 21-15	M 1-1 G 3-2 P 91-97	2
日浦 弘敏（鳥取大学）	× 10-21 13-21	× 21-23 15-21		M 0-2 G 0-4 P 59-86	3

男子シングルス H ブロック	谷口	永田	國光	勝敗	順位
谷口 直哉（東京ドミノ）		○ 22-20 19-21 21-19	× 18-21 17-21	M 1-1 G 2-3 P 97-102	3
永田 隼大（鳥取城北高）	× 20-22 21-19 19-21		○ 21-12 21-18	M 1-1 G 3-2 P 102-92	1
國光 慶吾（鳥取大学）	○ 21-18 21-17	× 12-21 18-21		M 1-1 G 2-2 P 72-77	2

男子シングルス I ブロック	大田	楫川	宮野	勝敗	順位
大田 勝範（ブルーエンジェルス）		○ 21-17 21-18	○ 21-16 21-15	M 2-0 G 4-0 P 84-66	1
楫川 倫太郎（鳥取大学）	× 17-21 18-21		○ 17-21 21-17 21-18	M 1-1 G 2-3 P 94-98	2
宮野 大翔（鳥取城北高）	× 16-21 15-21	× 21-17 17-21 18-21		M 0-2 G 1-4 P 87-101	3

男子シングルス J ブロック	能勢	西村	山本	勝敗	順位
能勢 司（火の用心）		○ 21-19 21-17	○ 21-11 21- 9	M 2-0 G 4-0 P 84-56	1
西村 哲史（東郷クラブ）	× 19-21 17-21		○ 21-16 21-17	M 1-1 G 2-2 P 78-75	2
山本 蒼大（鳥取大学）	× 11-21 9-21	× 16-21 17-21		M 0-2 G 0-4 P 53-84	3

男子シングルス 決勝トーナメント

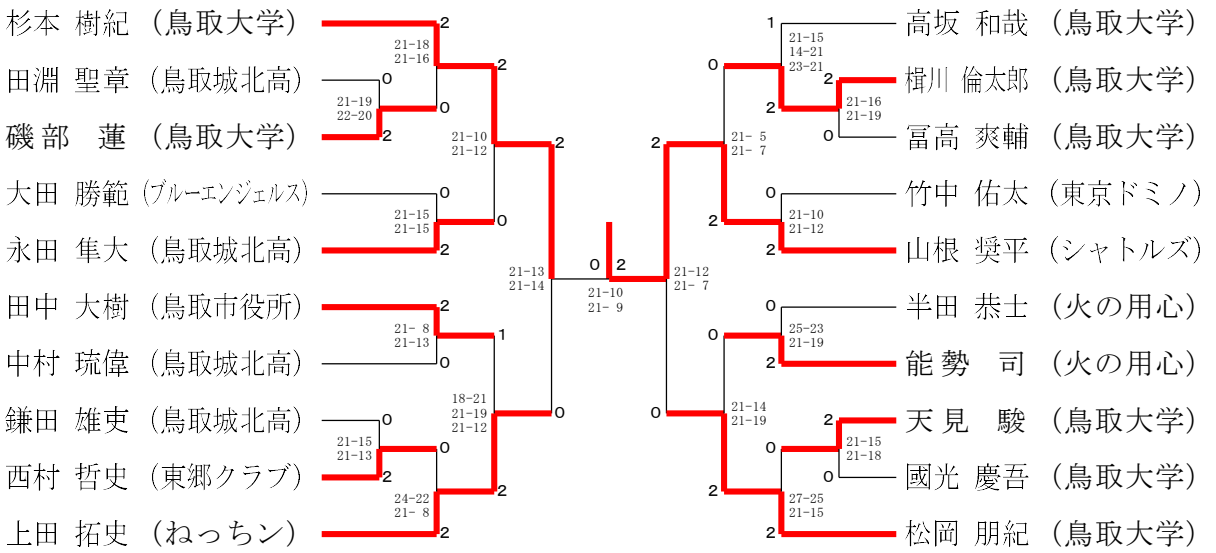

女子シングルス Aブロック	花本	西田	中村	大口	勝敗	順位
花本 凛菜（鳥取東中学校）		○ 21- 8 21-14	○ 21-11 21-10	○ 21- 9 21- 8	M 3-0 G 6-0 P 126-60	1
西田 こころ（鳥取大学）	× 8-21 14-21		× 15-21 14-21	× 12-21 11-21	M 0-3 G 0-6 P 74-126	4
中村 咲愛（鳥取城北高）	× 11-21 10-21	○ 21-15 21-14		× 18-21 17-21	M 1-2 G 2-4 P 98-113	3
大口 茜（鳥取城北高）	× 9-21 8-21	○ 21-12 21-11	○ 21-18 21-17		M 2-1 G 4-2 P 101-100	2

女子シングルス Bブロック	美谷	金川	山根	勝敗	順位
美谷 侑花（鳥取城北高）		○ 21-15 21-10	○ 21-12 21-12	M 2-0 G 4-0 P 84-49	1
金川 愛理（鳥取大学）	× 15-21 10-21		× 16-21 11-21	M 0-2 G 0-4 P 52-84	3
山根 由菜（鳥取城北高）	× 12-21 12-21	○ 21-16 21-11		M 1-1 G 2-2 P 66-69	2

女子シングルス Cブロック	石川	福田	大川	勝敗	順位
石川 弥玲（鳥取大学）		× 10-21 21-16 17-21	○ 14-21 21-17 21-17	M 1-1 G 3-3 P 104-113	2
福田 莉子（鳥取城北高）	○ 21-10 16-21 21-17		× 16-21 15-21	M 1-1 G 2-3 P 89-90	3
大川 涼（鳥取城北高）	× 21-14 17-21 17-21	○ 21-16 21-15		M 1-1 G 3-2 P 97-87	1

女子シングルス Dブロック	益成	吉田	嶋田	勝敗	順位
益成 瑞姫（鳥取城北高）		× 17-21 14-21	○ 21-12 21-15	M 1-1 G 2-2 P 73-69	2
吉田 捺未（中ノ郷中学校）	○ 21-17 21-14		○ 21-15 21-13	M 2-0 G 4-0 P 84-59	1
嶋田 煌光（鳥取城北高）	× 12-21 15-21	× 15-21 13-21		M 0-2 G 0-4 P 55-84	3

女子シングルス 決勝トーナメント

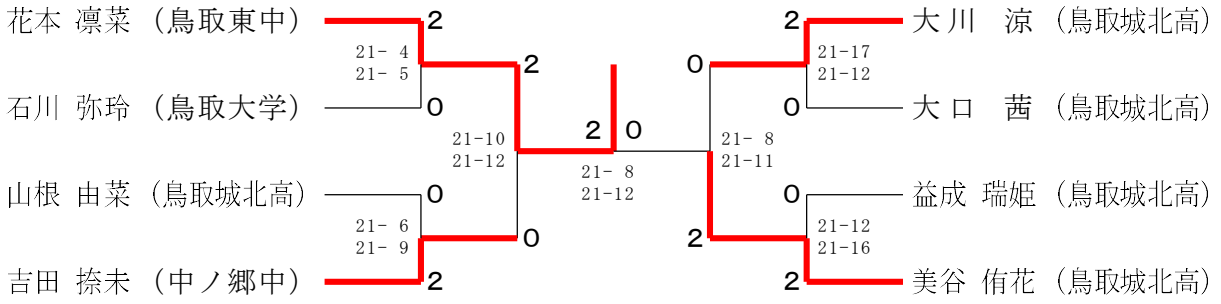

女子ダブルス Aブロック	矢口 山下	美谷 嶋田	川口えりこ 福田	金川 西田	勝 敗	順位
矢口 洋江 山下 真穂 (チキバド)		○ 21-18 21-23 21-18	○ 21-14 21-13	○ 21-12 21- 6	M 3-0 G 6-1 P 147-104	1
美谷 侑花 嶋田 煌光 (鳥取城北高)	× 18-21 23-21 18-21		○ 19-21 21-15 21-14	○ 21-12 21-10	M 2-1 G 5-3 P 162-135	2
川口えりこ (INABA) 福田 江津子 (MSC)	× 14-21 13-21	× 21-19 15-21 14-21		○ 22-20 21-17	M 1-2 G 3-4 P 120-140	3
金川 愛理 西田 こころ (鳥取大学)	× 12-21 6-21	× 12-21 10-21	× 20-22 17-21		M 0-3 G 0-6 P 77-127	4

女子ダブルス Bブロック	花本 吉田	湯谷 伊藤	益成 山根	福田 大口	勝 敗	順位
花本 凛菜 (鳥取東中学校) 吉田 捺未 (中ノ郷中学校)		× 16-21 15-21	○ 21-10 21-13	○ 21-10 21-13	M 2-1 G 4-2 P 115-88	2
湯谷 佳菜 伊藤 由佳 (INABA)	○ 21-16 21-15		○ 21-14 21-10	○ 21-11 21-15	M 3-0 G 6-0 P 126-81	1
益成 瑞姫 山根 由菜 (鳥取城北高)	× 10-21 13-21	× 14-21 10-21		○ 20-22 21-16 21-11	M 1-2 G 2-5 P 109-133	3
福田 莉子 大口 茜 (鳥取城北高)	× 10-21 13-21	× 11-21 15-21	× 22-20 16-21 11-21		M 0-3 G 1-6 P 98-146	4

女子ダブルス Cブロック	中尾 橋尾	山口 勝原	大川 中村	勝 敗	順位
中尾 真亜理 橋尾 佳那 (INABA)		○ 21-13 21-19	○ 21- 9 21- 7	M 2-0 G 4-0 P 84-48	1
山口 彩香 勝原 麻衣 (チキバド)	× 13-21 19-21		○ 21-18 21-14	M 1-1 G 2-2 P 74-74	2
大川 涼 中村 咲愛 (鳥取城北高)	× 9-21 7-21	× 18-21 14-21		M 0-2 G 0-4 P 48-84	3

女子ダブルス 決勝トーナメント

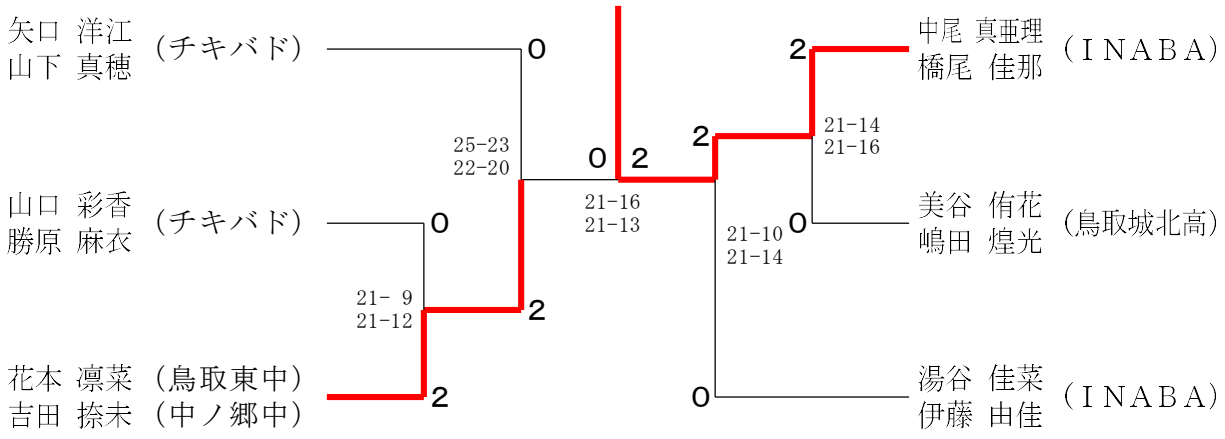

混合ダブルス Aブロック	平田 中尾	北村 山口	山根 大谷	勝	敗	順位
平田 拓也（シャトルズ） 中尾 真亜理（ＩＮＡＢＡ）		○ 21-17 21-19	○ 21-17 21-17	M 2-0 G 4-0 P 84-70		1
北村 圭佑（東京ドミノ） 山口 彩香（チキバド）	× 17-21 19-21		○ 21-16 21-16	M 1-1 G 2-2 P 78-74		2
山根 直之 大谷 遥（東京ドミノ）	× 17-21 17-21	× 16-21 16-21		M 0-2 G 0-4 P 66-84		3

混合ダブルス Bブロック	横川 湯谷	池原 安田	山口 山下	勝	敗	順位
横川 雅和（東郷クラブ） 湯谷 佳菜（ＩＮＡＢＡ）		○ 21-17 19-21 21-18	○ 21-12 21-13	M 2-0 G 4-1 P 103-81		1
池原 健（若葉台ＢＣ） 安田 有希（東京ドミノ）	× 17-21 21-19 18-21		○ 21-13 22-20	M 1-1 G 3-2 P 99-94		2
山口 和馬（東京ドミノ） 山下 真穂（チキバド）	× 12-21 13-21	× 13-21 20-22		M 0-2 G 0-4 P 58-85		3

混合ダブルス Cブロック	福田 勝原	山本 矢口	吉田 川口	勝	敗	順位
福田 優羽（若葉台ＢＣ） 勝原 麻衣（チキバド）		○ 21-16 21-15	○ 21-16 21-18	M 2-0 G 4-0 P 84-65		1
山本 康平（東京ドミノ） 矢口 洋江（チキバド）	× 16-21 15-21		× 13-21 20-22	M 0-2 G 0-4 P 64-85		3
吉田 和典（大正・三丁目BC） 川口 えりこ（ＩＮＡＢＡ）	× 16-21 18-21	○ 21-13 22-20		M 1-1 G 2-2 P 77-75		2
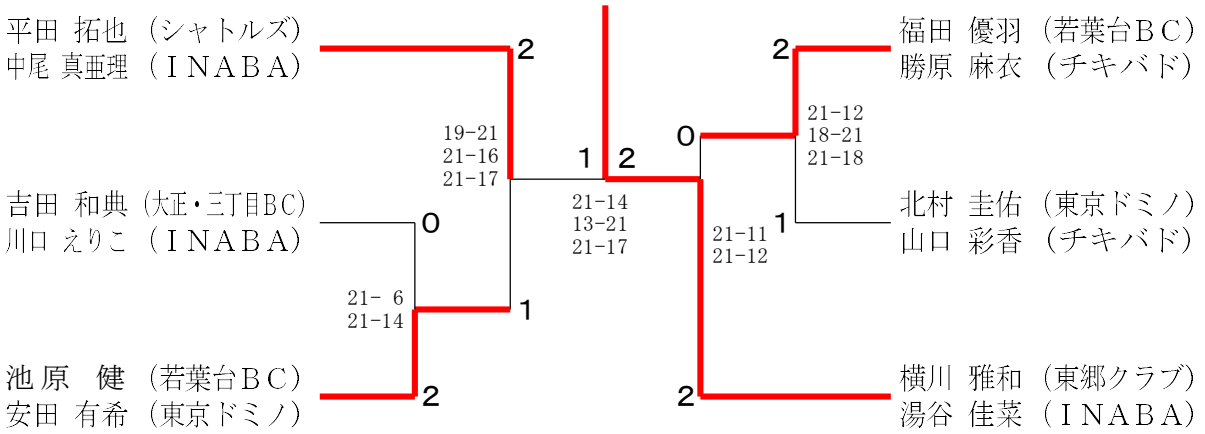
混合ダブルス 決勝トーナメント