男子ダブルス

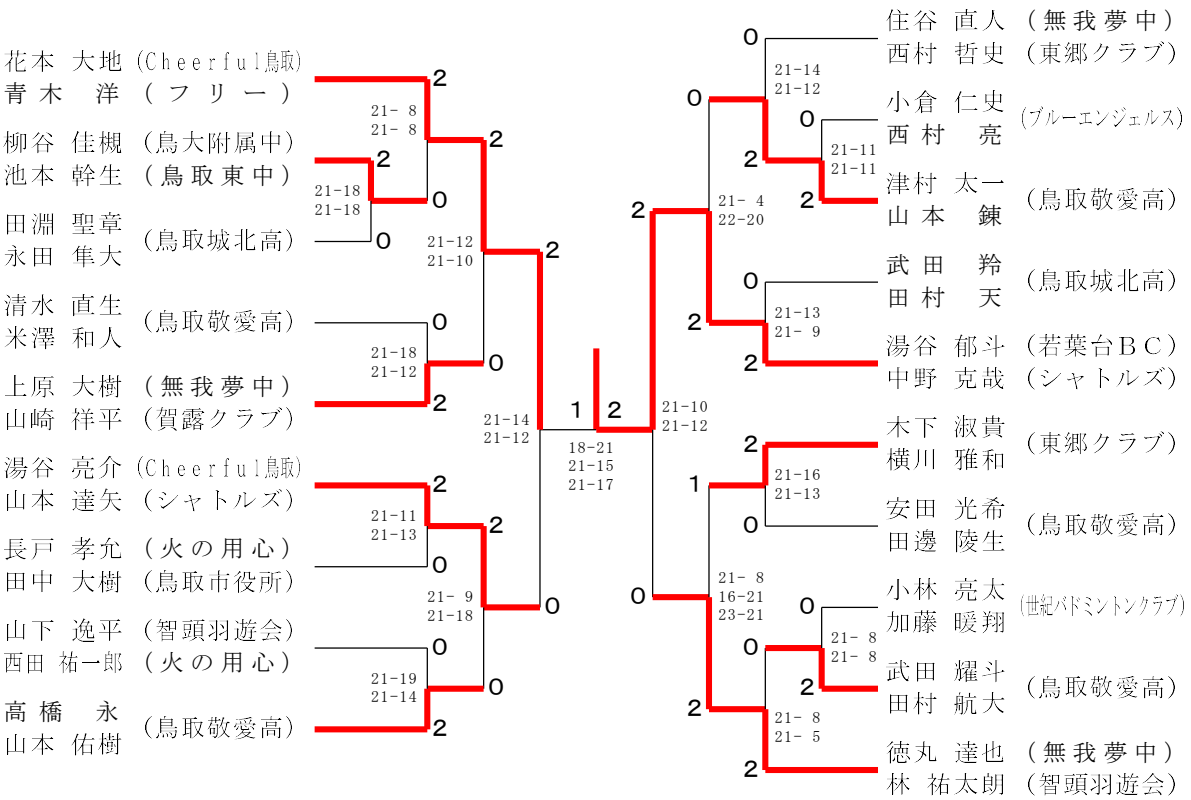

男子シングルス

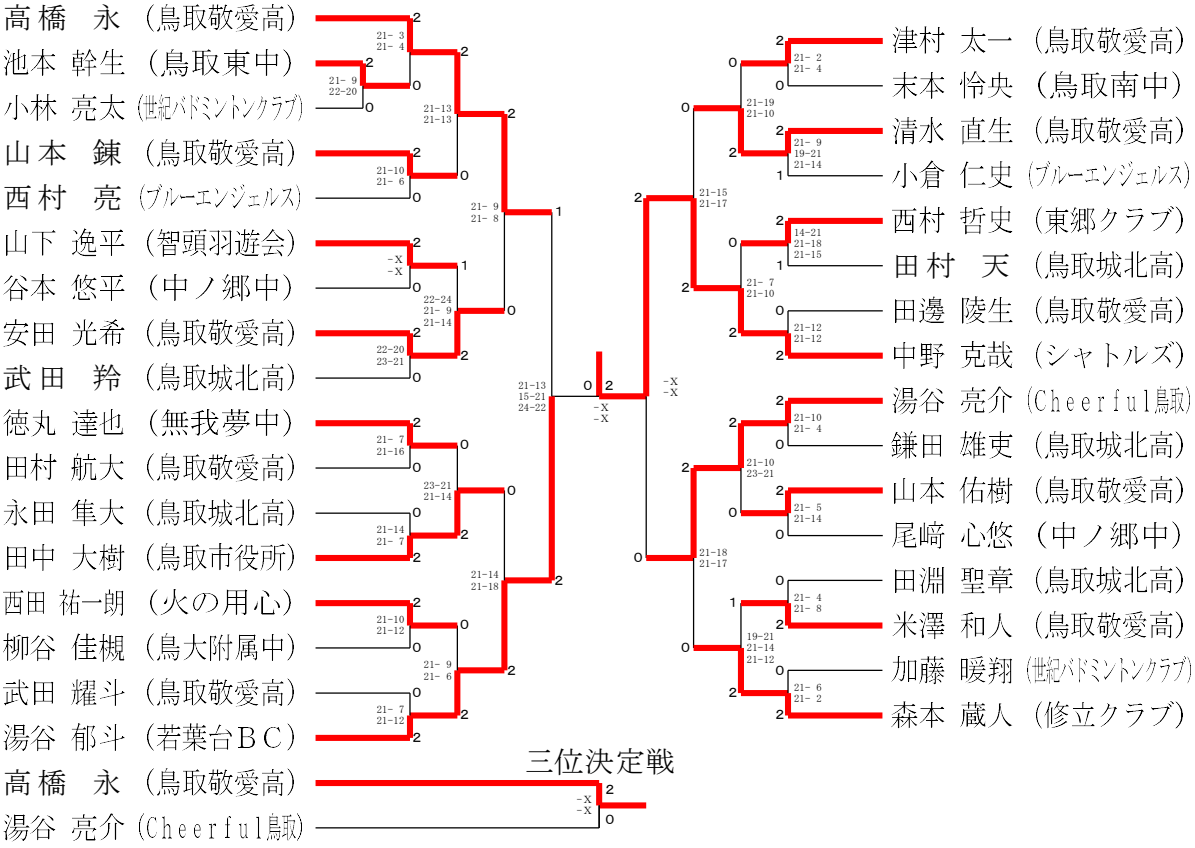

女子ダブルス

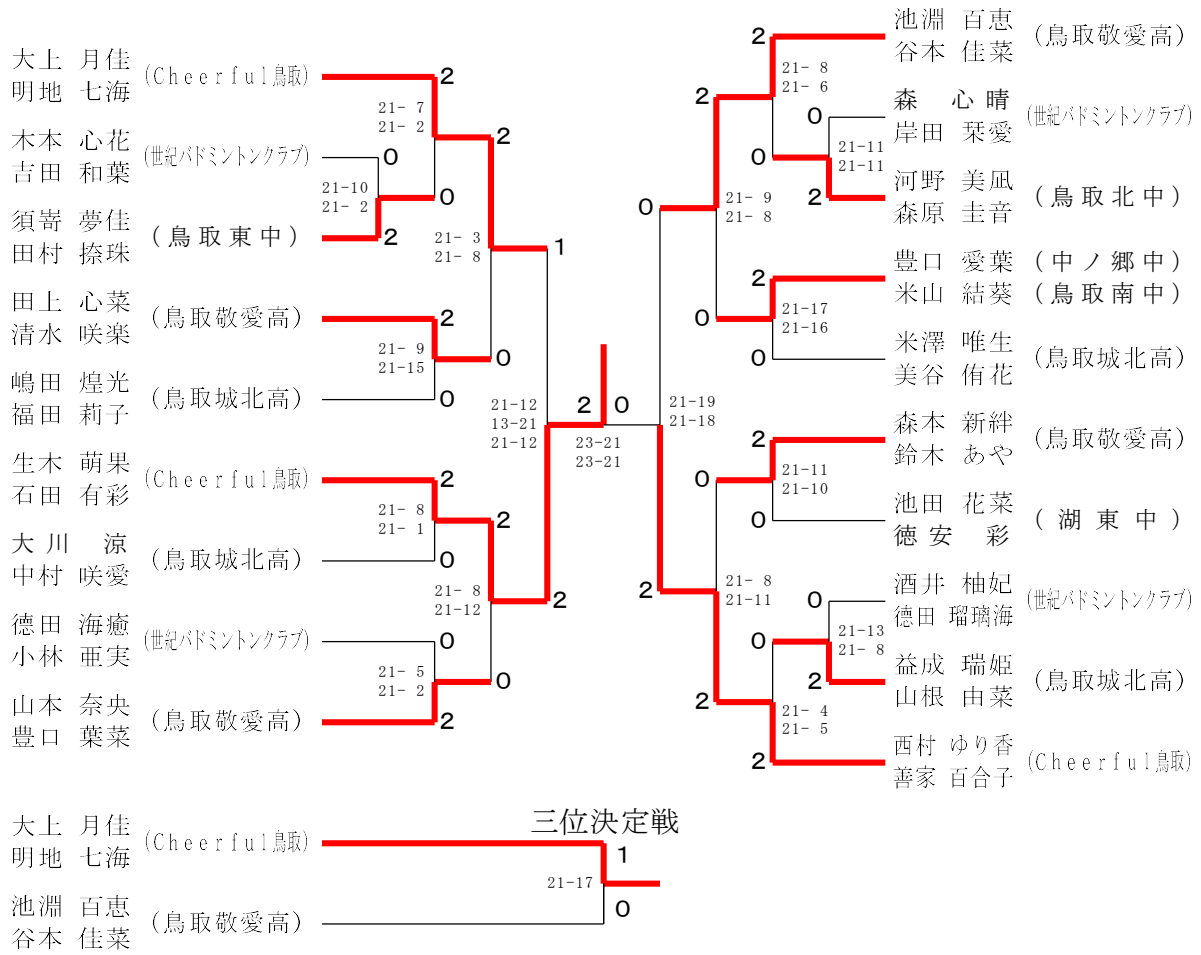

三位決定戦

女子シングルス

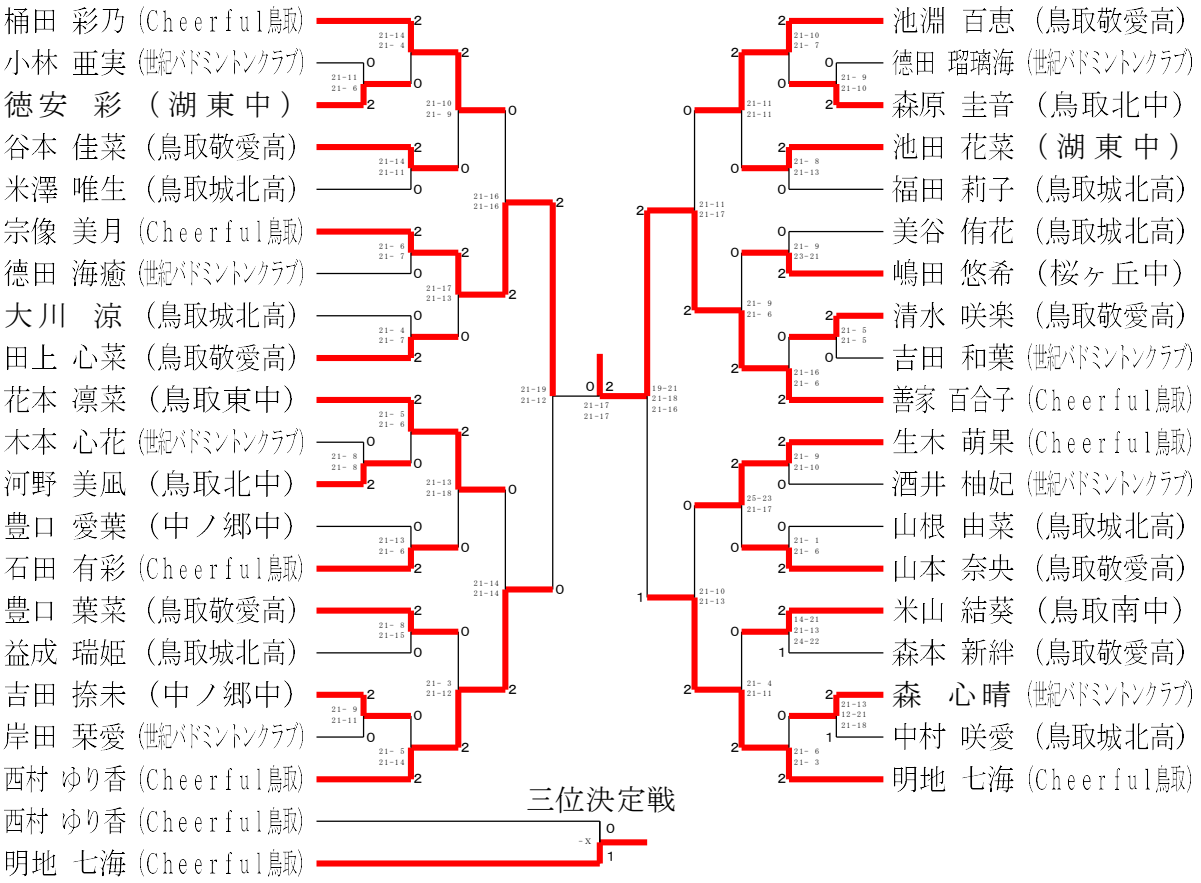

三位決定戦

男子ダブルス９・10位決定戦

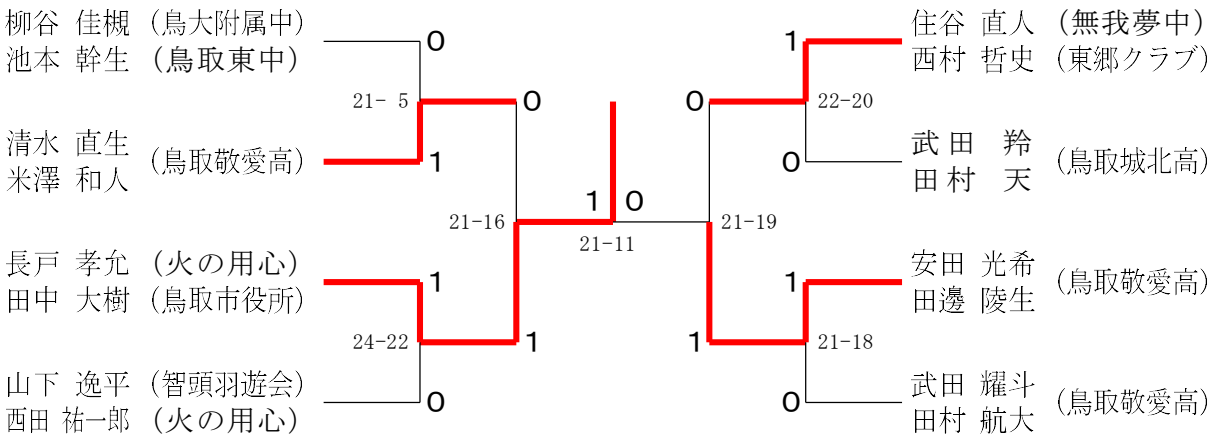

女子ダブルス９・10位決定戦

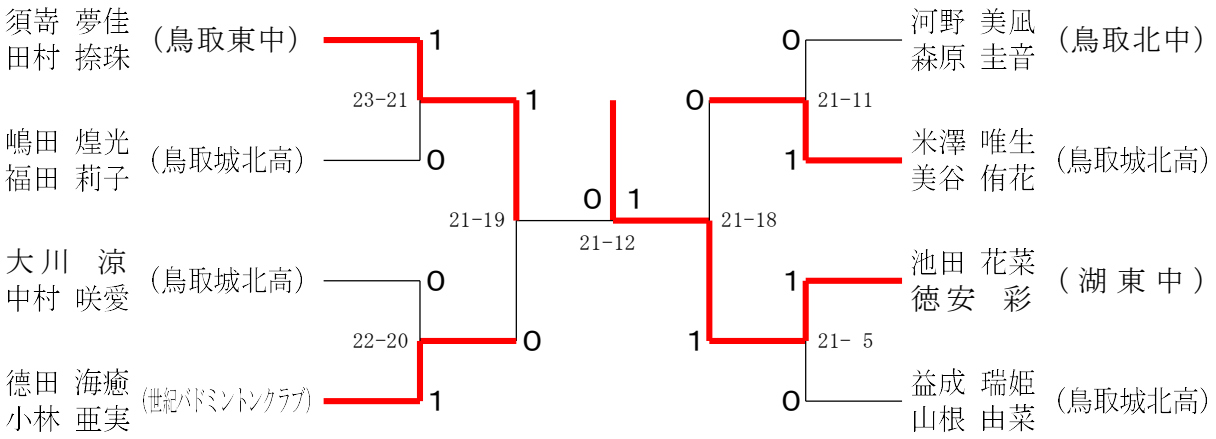

男子シングルス９・10位決定戦

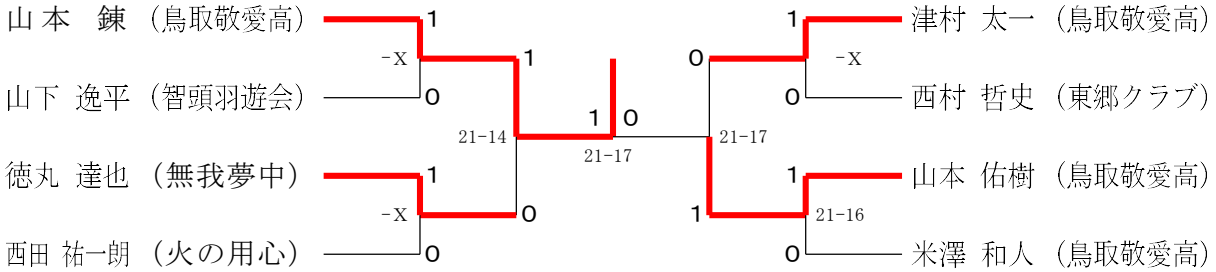
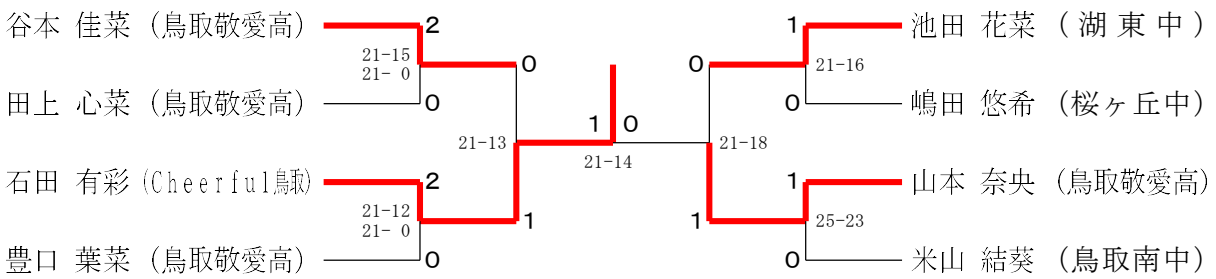
女子シングルス９・10位決定戦